FAZ10400

Parallel Bars

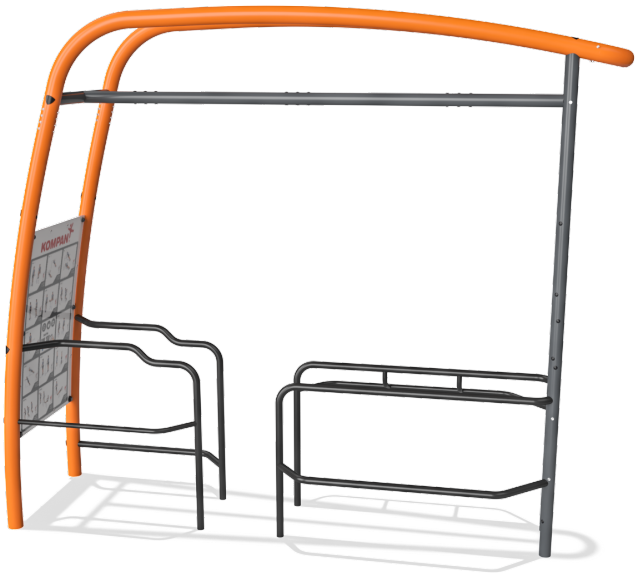

Two sets of parallel bars of three different heights, with cleverly placed side bars for an accessible and functional training for all. The Parallel Bars are suitable for beginners who want to learn how to do dips. They can start with leaning push-ups against the bar, and can later on move on to actual dips, which can initially be made easier by resting the feet on the additional bars. Dips are great for strengthening the chest, shoulder and arm muscles.

Grupa	Siłownie zewnętrzne - plenerowe
Kategoria	Cross Training
Optymalny wiek użytkownika	13 - 16+
Maksymalna wysokość upadku	124
Wysokość (cm)	334
Stefa bezpieczeństwa	18.3 m2

TRAINING

SUR-FACE

IN-GROU.

ASTM

C.F. Tietgens Boulevard 32C 5220 Odense SØ Dania
C.F. Tietgens Boulevard 32C 5220 Odense SØ Dania
export@kompan.com

KOMPAN FSC License No. FSC-C023002 / www.fsc.org - The mark of responsible forestry

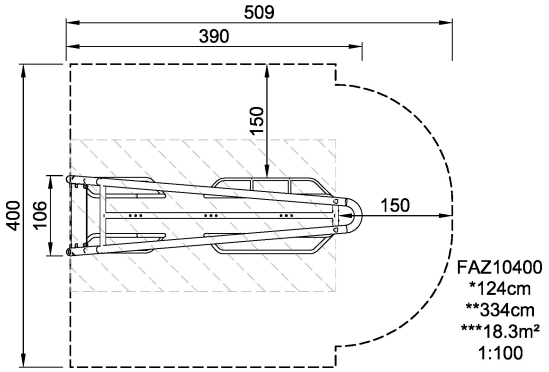

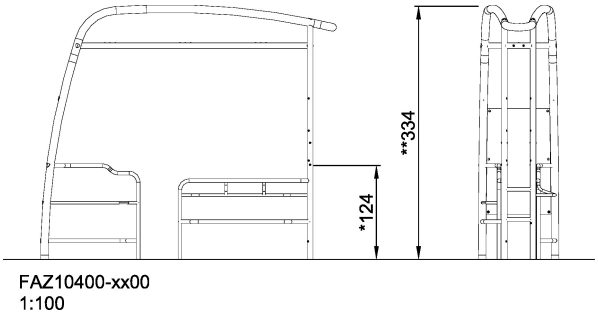

* = Najwyższy punkt powierzchni użytkowej.
** = Wysokość produktu.

Waga najcięższego produktu	kg.	**Liczba osób potrzebnych do montażu**	1 Ludzie
Ilość betonu	NaN m3	**Czas montażu**	9 Godziny otwarcia
Liczba fundamentów	NaN	**Głębokość wykopu**	NaN m3